SIEMENS

中文操作手册

Edition 04/2006 - Revision 03

SITRANS F US

超声波流量计 *FUS380*

认证型超声波流量计 *FUE380*

英文网址 ： http://www4.ad.siemens.de/WW/view/en/10806951/133300

A5E00730100

简介 1

描述 2

安装 3

电气连接 4

操作 5

维护 6

技术数据 7

选型 8

附件 9

目录

1.简介

2. 描述
2.1 产品描述
2.2 服务
3. 安装
3.1 安装直管段要求
3.2 一体/分体便送器的安装
3.2.1 通用信息
3.2.2 保温
3.2.3 电气连接
3.2.4 电池的安装
3.2.5 变送器安装
3.2.6 传感器连接
4. 信号连接
4.1 脉冲输出设置
4.2 与FUS950的连接
5. 操作
5.1 按键与显示
5.2 操作菜单
5.3 信息符号
6. 维护
6.1 故障代码
7. 技术数据
7.1 SITRANS FUS380技术数据
7.2 尺寸图
7.3 管道尺寸
8. 选型
9. 附录

简介

本样本提供了有关FUS380/FUE380,以及热积分仪安装使用方面的技术资料。

其中包括设备安装指导，电气连接，故障诊断，仪表维护等

描述

2.1 产品描述

SITANS FUS380 为双声道超声波流量计，有电池供电和电源供电两种供电模式。专业为区域供热系统，暖通空调系统，水利系统设计的一款仪表。符合EN1434 class2 和 OIML R75 class2 认证标准。

其中有两种类型仪表

FUS380：通用型参数可设置

FUE380：认证型参数不可修改

以上两种类型的仪表均具有一体/分体两种安装方式。
分体最大安装距离为30米。

FUS380的仪表参数出厂设定完成后在仪表面板上不能修改，只有通过厂家提供的专用软件以红外通讯方式修改。

FUE380的仪表参数出厂设定完成后被硬件锁死无法修改。

一体型仪表的最高适用温度为120摄氏度

分体型仪表的最高适用温度为200摄氏度

2.2 服务

FUS380 可以实现仪表参数的修改与仪表故障诊断。此项工作可以通过向SIEMEMS提交申请，然后由SIEMENS的技术人员来完成。

安装

3.1 安装要求

仪表安装时有直管段要求.为了使仪表能更好地发挥出其性能，我们要求上下游有一定的直管段。同时要求法兰与垫圈必须对中。确保流量计安装出不会出现管道不满管或气泡过多。

以下是一些具体安装示意图：

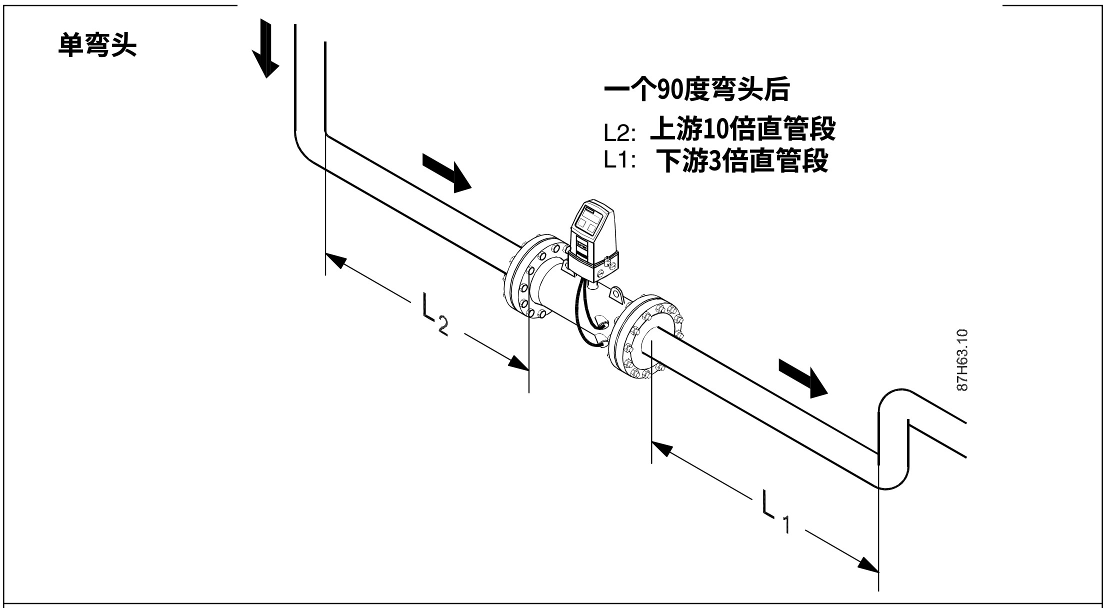

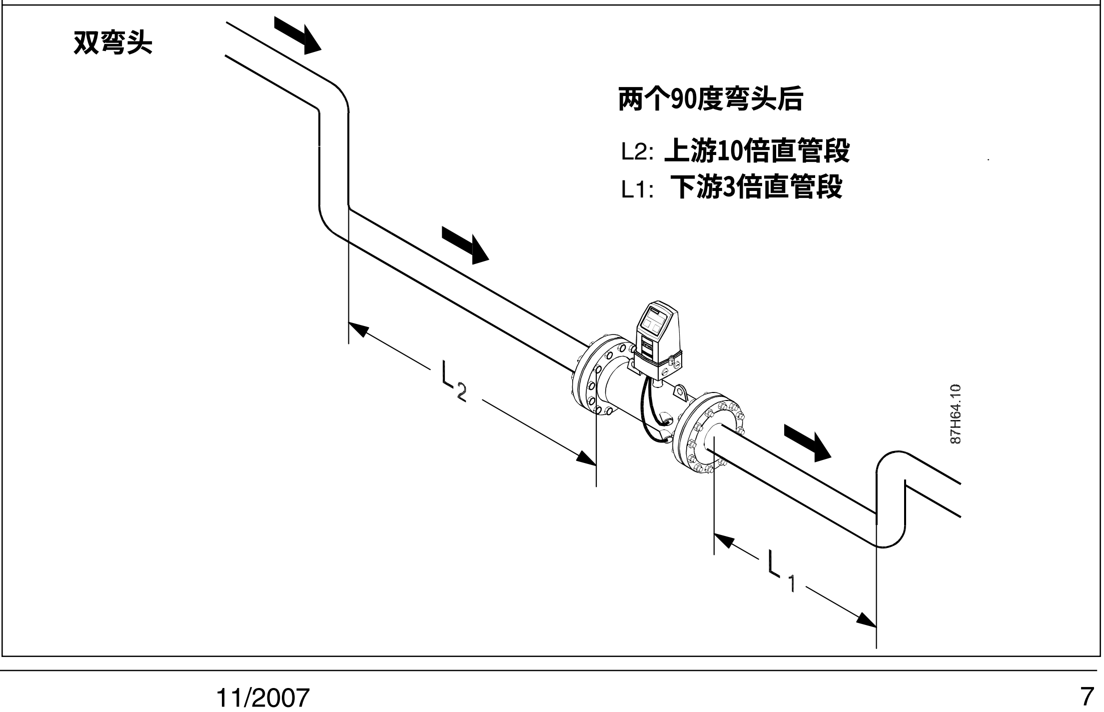

3弯头

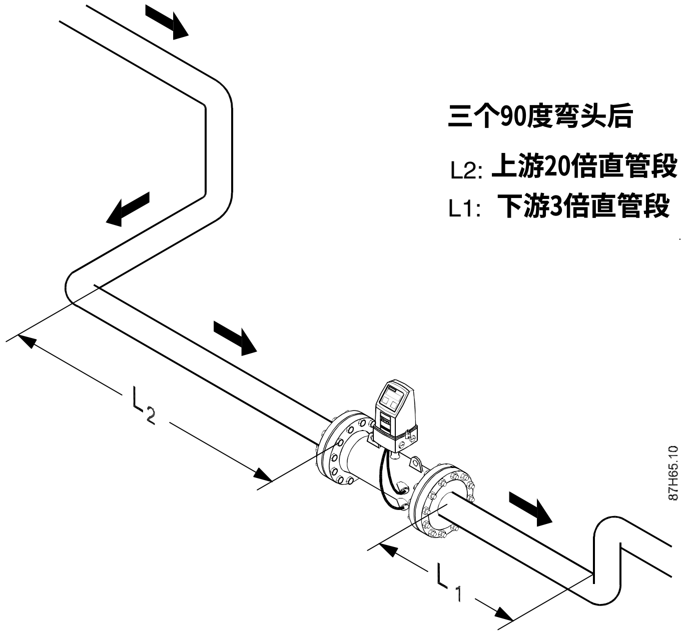

三个90度弯头后

L2: **上游20倍直管段**

L1: **下游3倍直管段**

阀或泵后

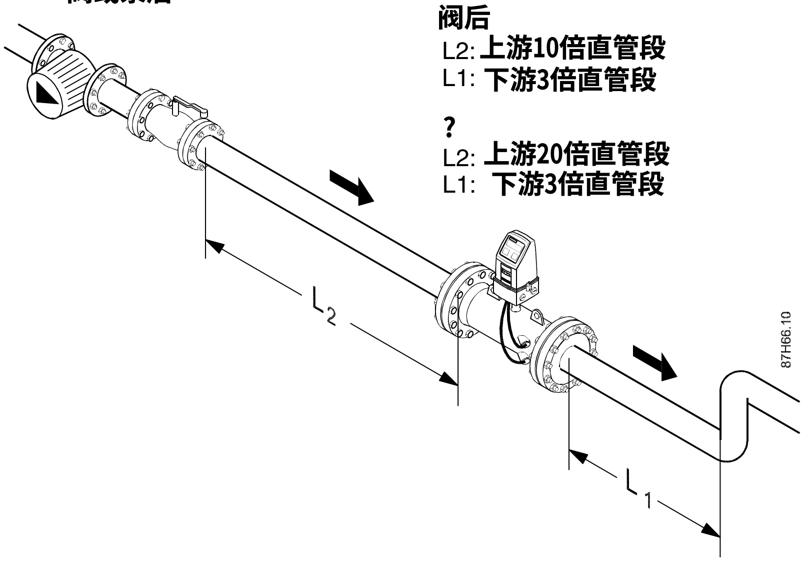

阀后

L2: **上游10倍直管段**

L1: **下游3倍直管段**

?

L2: **上游20倍直管段**

L1: **下游3倍直管段**

注意事项

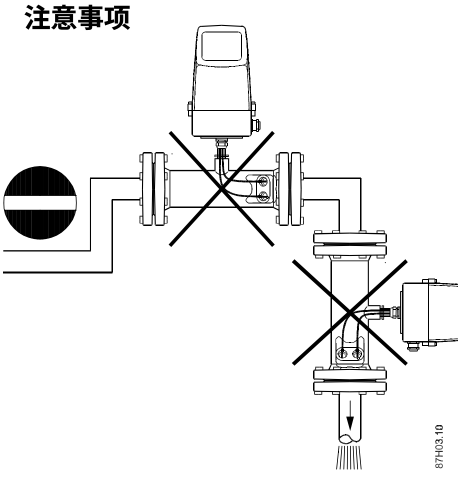

Avoid installation at the highest point in the system because air bubbles will be trapped in the flowmeter.

Avoid installation at a point where there is a free outlet after the flowmeter.
The flowmeter pipe section may be installed in either a horizontal or vertical position.

Note
To obtain **maximum** battery lifetime with the Lithium Thionyl Chloride battery pack, Siemens recommends installing the flowmeter transmitter in an upright position.

3.2 分体/一体变送器的安装

3.2.1 电缆连接

变送器可分体安装在一个安装支架上。

SITRANS FUS380 变送器可电池供电也可电源供电，请注意仪表上的标示。如果连接错误将会造成仪表受损。

一体化仪表的传感器电缆出厂前安装完毕，分体仪表的传感器电缆需现场安装。

现场同时需要安装电源与信号输出电缆

3.2.2 安装保温层

两种类型的仪表均可安装保温层

尤其一体型仪表我们建议加装保温层，这样可以保证在测量高温液体时变送器接受的热辐射更小。

3.2.3 电气连接

电源供电型，也可添加电池供电功能。
电池供电型仪表使用的是非充电电池，寿命六年。

注意：新到货的仪表电池电源处于非连接状态。

⚠ 信号线连接时应先切断主电源。

⚠ 接线后应在线端做固定，如图所示加装线卡

电气连接前面板

供电类型 : 87 V AC…250 V AC

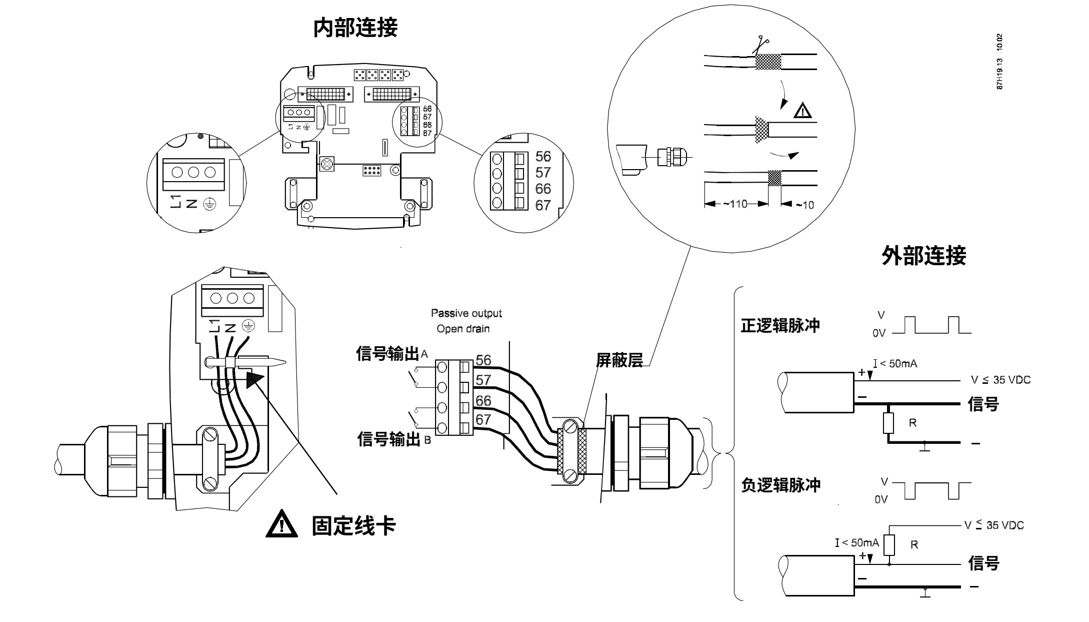

接地保护

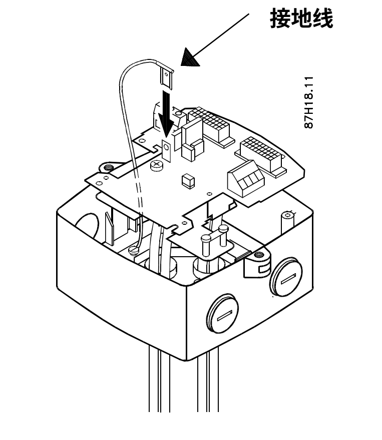

有将底线接在有此⏚标示的地方

电源附加电池备份型FUS380当主电源供电中断时，备份电池会自动供电保持仪表正常工作。其工作的时间取决于断电的时间长度，通常情况下如果主电源平均每天断电1小时，此1块备份电池至少工作6年。

主电源连接完成仪表正常工作后，在仪表显示屏上会有一个表示，它表明仪表工作正常。如果主电源连接故障，以表会在电池供电下继续工作，但此种情况下电池的使用时间将会降低。

3.2.4 电池的安装

电池供电型SITANS FUS389 配备2块3.6V电池，正常情况下使用寿命6年

电池的安装如下图所示：

将仪表壳电池盒盖打开， 将电池装入同时不要忘记连接接线端子。

注意：

厂家建议每5年更换一次电池

电池更换不会影响累计测量值，此值可以通过软件进行清零。

Fig. 1

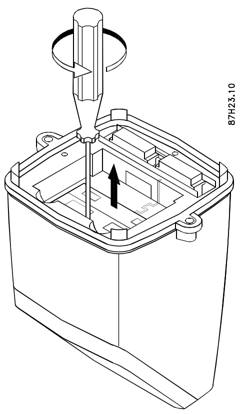

Fig. 2

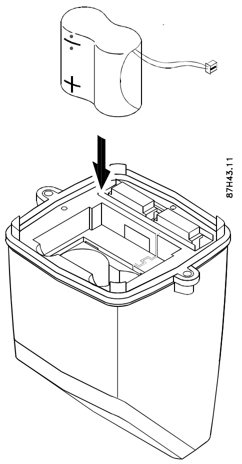

Fig. 3

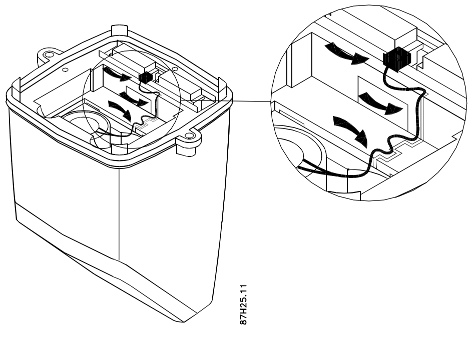

Fig. 4

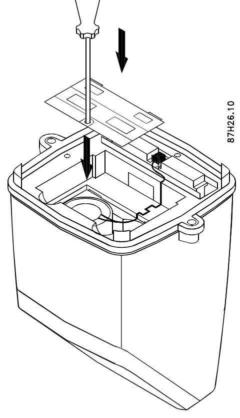

3.2.5 变送器的安装

1. 首先将变送器主机旁的螺丝松开，将表头取下。

2. 安装支架固定前，应预留出底端或侧面进线口的安装空间。

Fig. 1

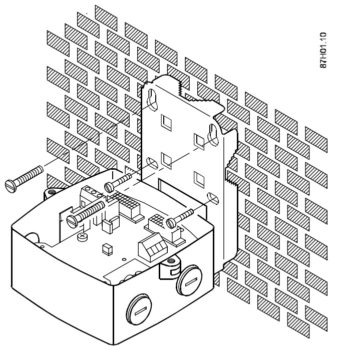

Fig. 2

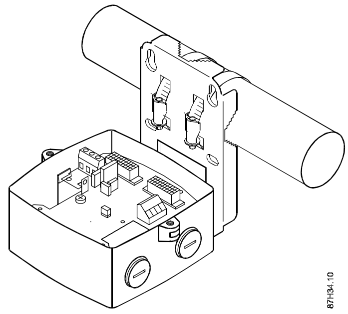

Fig. 3

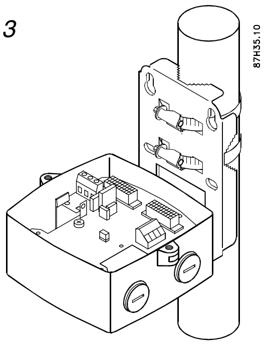

3.2.6 传感器信号线的连接

SITANS FUS380 有4根信号连接电缆。此电缆为通用型电缆，不需配对安装。

取下接线端子板时，应现松开地线连接端子。从侧面或底端将信号线引入，注意预留在界限盒内的信号线不要过长，通常由100㎜即可。

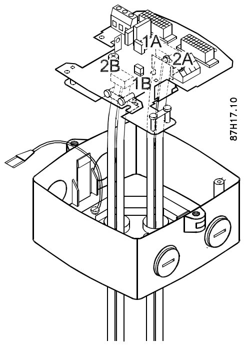

电缆1A和1B为第一通道，1A为上游，1B为下游
电缆2A和2B为第一通道，2A为上游，2B为下游

注意：

不要随意改变信号线的长度，否则会影响测量精度。

内部接线示意图：

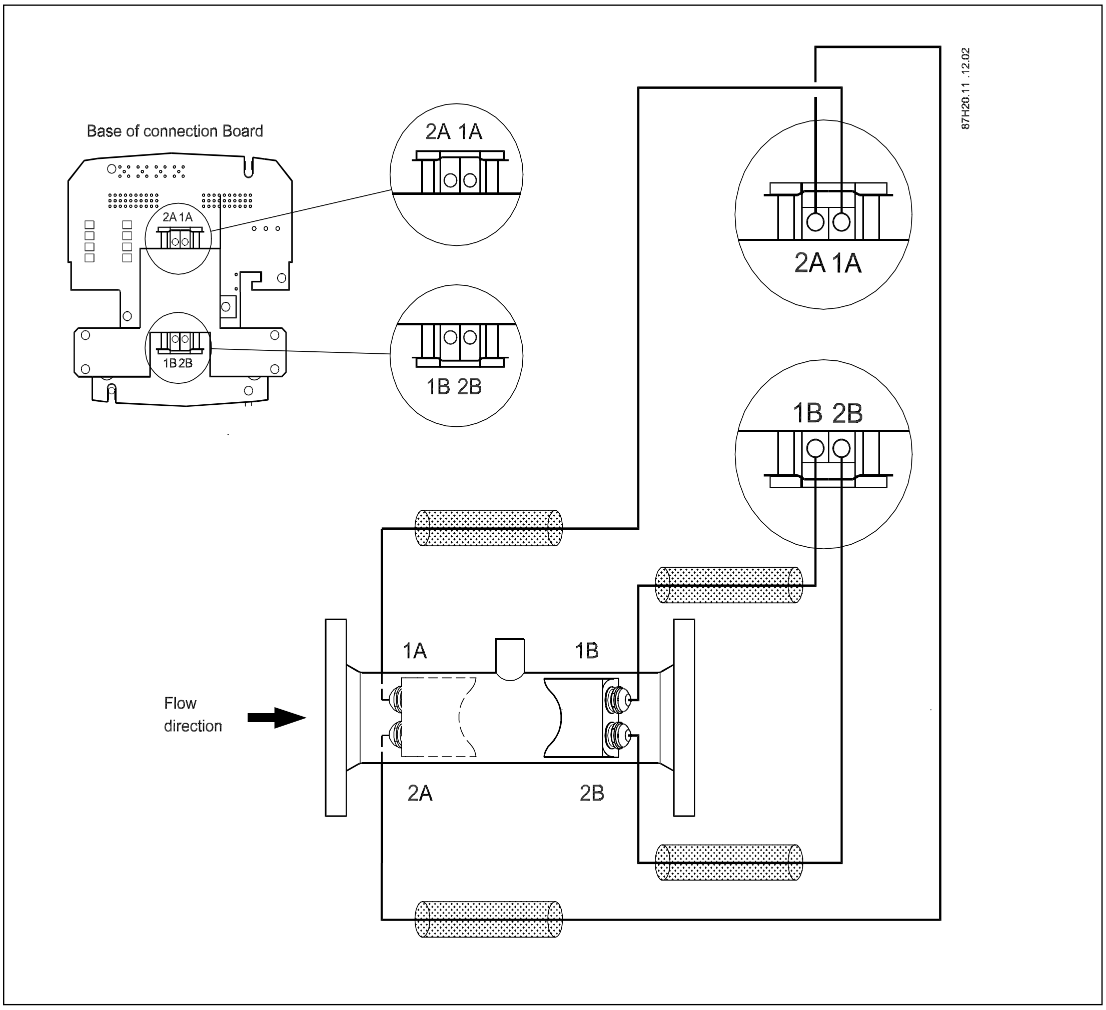

4.信号线连接

4.1 脉冲信号设置

在连接信号线时应先将接线板从表壳中取出，进线口在接线板下方。

4.1.1 FUE950 脉冲当量设置

脉冲输出A端子,56/57:

脉冲值必须依照仪表铭牌上的标注进行设定。

SITANS FUE380 的出厂设置（脉宽5 ms）

DN	Pulse setting (liter/pulse)
100	2.5
125	2.5
150	10
200	10
250	10
300	50
350	50
400	50
500	100
600	100
700	100
800	100
900	100

脉冲输出B端子,66/67:

报警设置：

例：如1通道无测量信号，将会有一个3三角标志在屏幕上显示。错误代码为F1,同时继电器关断状态

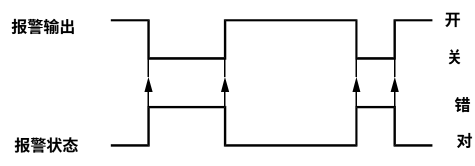

4.2 SITRANS FUE950 接线图

SITRANS FUE950 信号连接图

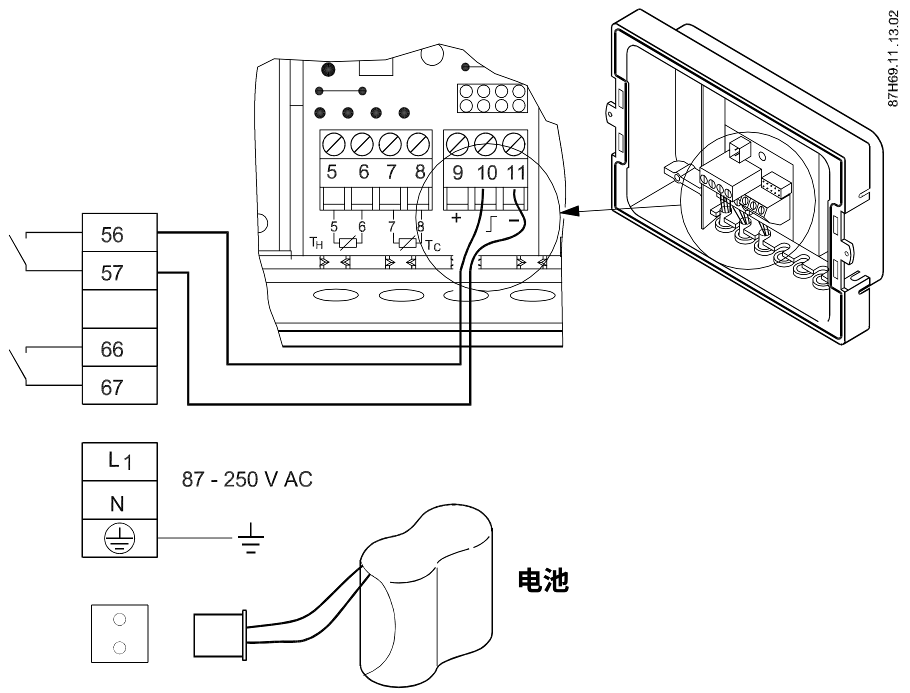

FUE950与FUE/FUS380之间的最大连线距离20m.

注意： **FUE/FUS380的脉冲输出当量应该与FUE950的脉冲输入当量设定一致。**

操作

5.1 一键式操作与显示

新电池安装后，仪表自动设置电能显示

新电池安装后，流量计进入初始状态。首先显示软件版本号。按键超过6秒钟仪表清空内部计数器。然后电量显示“ 满 ”。

一键操作流程图

图.1

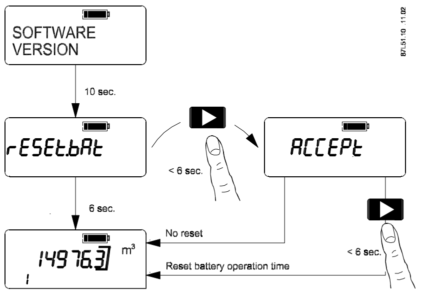

图.2

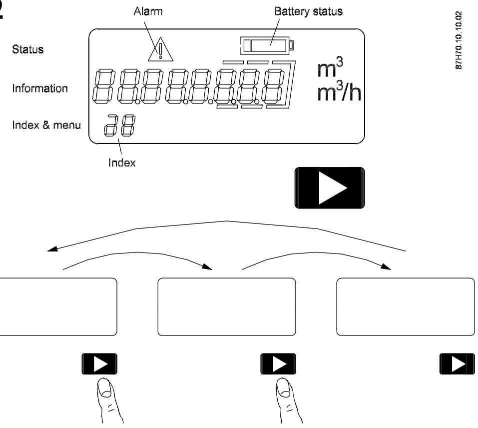

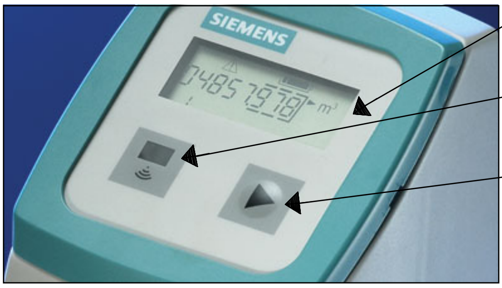

8位数字显示

红外通讯接口

操作按键

5.2 操作菜单

菜单1：
体积累计流量显示1
电量显示

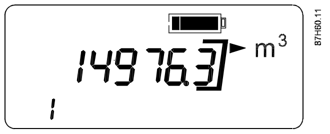

菜单2：（仅供FUS380）
负体积累计流量显示2
负号表示反向流

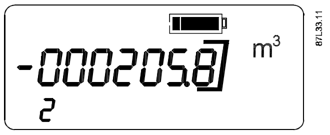

菜单3：
瞬时流量
负号表示反向流

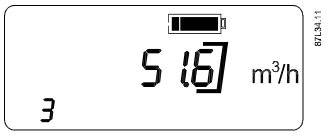

菜单4：
故障信息显示

F	正常
F1	通道1 无信号
F2	通道2 无信号
F3	内部故障
F4	内部故障
F5	电量低
F6	流量超限
F7	频率A输出超限
F8	频率B输出超限

F12:通道1，通道2 同时故障

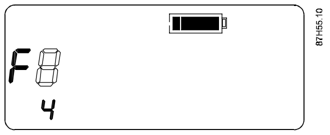

测试液晶显示

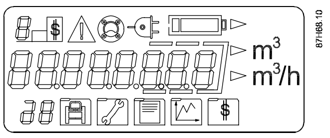

5.3 符号信息

仪表重要测量参数，在面板上全部显示。

故障信息在菜单4中显示

当仪表检测出故障时，会有警号显示。

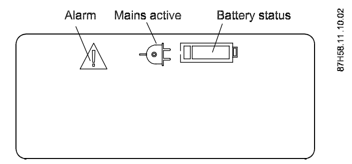

当仪表由外部供电时，屏幕有符号显示
电池状态有两种符号显示，满电量模式
新安装的电池，能持续使用近6年。
当电池电量低时，会有亏点显示，提醒
更换电池，此时仪表正常工作直到电能
耗尽。

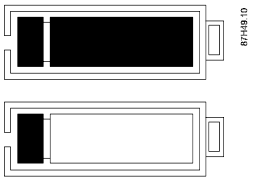

维护

6.1 故障代码

故障代码	故障描述	故障分析
无显示	电源供电故障	检查机型，供电类型是否匹配。
F1	通道1 无信号	1通道传感器内无介质接触；检查电缆连接
F2	通道2 无信号	2通道传感器内无介质接触；检查电缆连接
F3	内部故障	联系厂家
F4	内部故障	联系厂家
F5	电量低	更换电池
F6	流量超限,>10m/s	管道内介质流速超限
F7	频率A输出超限	脉冲值超过100Hz
F8	频率B输出超限	脉冲值超过100Hz

维护:

显示故障信息F12,表明仪表出现F1,F2故障。

故障分析：

可能管道空管；1，2通道信号电缆连接故障或传感器故障。

技术参数：

8.1 技术参数

描述	技术指标
变送器 壳体	IP67 EN 60529 DIN 40050
环境温度	0 °C …60 °C
存储温度	–35 °C…85 °C
电缆长度	5, 10, 20, 30 m
机械振动特性	1…800 Hz IEC 68-2-6
材料	塑料
电池供电	可更换3.6V锂电池
电池寿命	6年
显示	8位液晶显示
按键	1键式操作
相应频率	0.5Hz 电池供电；20Hz 电源供电
通讯	红外模式
输出	A,B频率输出
	Max. ±35 V, 50 mA
频率A	流量参数
频率B	报警输出
脉冲宽度	5, 10, 20, 50, 100, 200, 500 ms
体积量单位	FUE380: m^3
	FUS380: 依订货要求
流量单位	FUE380: m^3/h (default)
	FUS380: 依订货要求
故障代码	F1-F8
电缆长度	最长30米
电磁兼容	发射 EN 61000-6-4
	吸收 EN 61000-6-2
重量	1.5kg
传感器 管道式	双通道，湿式标定
口径	DN 100, 125, 150, 200, 250, 300, 350, 400, 500, 600, 700, 800
压力等级	PN 16, PN 25, PN 40, EN 1092-1
管道材质	碳钢 EN1.0345 / p235GH
传感器类型	内插式
传感器材质	316L
被测介质温度	200 °C

8.2 尺寸图：

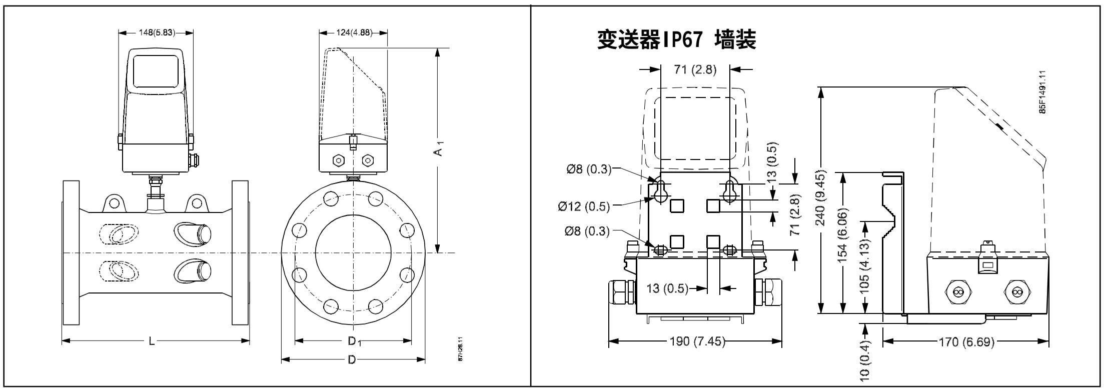

8.3 管道尺寸：

Size	PN 16		PN 25		PN 40					
	L	Weight	L	Weight	L	Weight	A1	D	D1	Lifting
DN	mm	kg	mm	kg	mm	kg	mm	mm	mm	eye
100	350+0-2	20	-	-	350+0-3	16.5	361	220	180	No
125	350+0-2	23	-	-	350+0-3	53	374	250	210	No
150	500+0-3	26	-	-	500+0-3	32	388	285	240	Yes
200	500+0-3	38	500+0-3	47	500+0-3	55	414	340	295	Yes
250	600+0-3	60	600+0-3	76	600+0-3	91	440	405	355	Yes
300	500+0-3	66	500+0-3	81	-	-	466	460	410	Yes
350	550+0-3	94	550+0-3	121	-	-	-	-	-	-
400	550+0-3	124	550+0-3	153	-	-	507	580	525	Yes
500	625+0-3	190	625+0-3	244	-	-	558	715	650	Yes
600	750+0-3	303	750+0-3	365	-	-	609	840	770	Yes
700	875+0-3	361	875+0-3	552	-	-	660	910	840	Yes
800	1000+0-3	494	1000+0-3	770	-	-	710	1025	950	Yes

Weight electronics 1.5 kg (3.3 lb) - Means not available

Size	PN 16		PN 25		PN 40					
	L	Weight	L	Weight	L	Weight	A1	D	D1	Lifting
inch	inch	lb	inch	lb	inch	lb	inch	inch	inch	eye
4	13.77+0-0.08	44	-	-	13.77+0-0.12	36	14.21	8.66	7.09	No
5	13.77+0-0.08	50	-	-	13.77+0-0.12		14.72	9.84	8.27	No
6	19.68+0-0.12	57	-	-	19.68+0-0.12	71	15.28	11.22	9.45	Yes
8	19.68+0-0.12	84	19.68+0-0.12	104	19.68+0-0.12	121	16.30	13.39	11.61	Yes
10	23.62+0-0.12	132	23.62+0-0.12	168	23.62+0-0.12	201	17.32	15.94	13.98	Yes
12	19.68+0-0.12	146	19.68+0-0.12	179	-	-	18.35	18.11	16.14	Yes
14	21.65+0-0.12	207	21.65+0-0.12	267	-	-	-	-	-	-
16	21.65+0-0.12	273	21.65+0-0.12	337	-	-	19.96	22.83	20.67	Yes
20	24.61+0-3	419	24.61+0-3	538	-	-	21.97	28.15	25.59	Yes
24	29.53+0-0.12	668	29.53+0-0.12	805	-	-	23.98	33.07	30.31	Yes
28	34.45+0-0.12	796	34.45+0-0.12	1217	-	-	25.98	35.83	33.07	Yes
32	39.37+0-0.12	1089	39.37+0-0.12	1698	-	-	27.95	40.35	37.40	Yes

选型

9.1 选型数据：

	Order-No.	Order code
SITRANS FUS380 标准型	**7ME 3 4 0 0 -**	
SITRANS FUE380 认证型	**7ME 3 4 1 0 -**	

SITRANS FUS380 **7ME3400**

口径	Qp [m³/h]	Qs [m³/h]	Order code
DN 100 / 4"	60	60	**1 N**
DN 100 / 4"	60	180	**1 Q**
DN 100 / 4"	120	240	**1 R**
DN 125 / 5"	100	100	**1 S**
DN 125 / 5"	100	280	**1 U**
DN 125 / 5"	200	400	**1 V**
DN 150 / 6"	150	150	**2 A**
DN 150 / 6"	150	420	**2 C**
DN 150 / 6"	300	560	**2 D**
DN 200 / 8"	250	250	**2 E**
DN 200 / 8"	250	700	**2 G**
DN 200 / 8"	500	900	**2 H**
DN 250 / 10"	400	400	**2 J**
DN 250 / 10"	400	1120	**2 L**
DN 250 / 10"	800	1400	**2 M**
DN 300 / 12"	560	560	**2 N**
DN 300 / 12"	560	1560	**2 Q**
DN 300 / 12"	1120	2100	**2 R**
DN 350 / 14"	750	750	**2 S**
DN 350 / 14"	750	2100	**2 U**
DN 350 / 14"	1500	2800	**2 V**
DN 400 / 16"	950	950	**3 A**
DN 400 / 16"	950	2660	**3 C**
DN 400 / 16"	1900	3600	**3 D**
DN 500 / 20"	1475	1475	**3 J**
DN 500 / 20"	1475	4130	**3 L**
DN 500 / 20"	2950	5500	**3 M**
DN 600 / 24"	2150	2150	**3 S**
DN 600 / 24"	2150	6020	**3 U**
DN 600 / 24"	4300	8000	**3 V**
DN 700 / 28"	2900	2900	**4 E**
DN 700 / 28"	2900	8120	**4 G**
DN 700 / 28"	5800	10800	**4 H**
DN 800 / 32"	3800	3800	**4 N**
DN 800 / 32"	3800	10640	**4 Q**
DN 800 / 32"	7600	14200	**4 R**

SITRANS FUE380 **7ME3410**

口径	Q p [m³/h]	Qs [m³/h]	Order code
DN 100 / 4"	60 1)	120	**1 P**
DN 100 / 4"	60 1)	180	**1 Q**
DN 100 / 4"	120 2)	180	**1 R**
DN 125 / 5"	100 1)	200	**1 T**
DN 125 / 5"	100 1)	280	**1 U**
DN 125 / 5"	200 2)	280	**1 V**
DN 150 / 6"	150 1)	300	**2 B**
DN 150 / 6"	150 1)	420	**2 C**
DN 150 / 6"	300 2)	420	**2 D**
DN 200 / 8"	250 1)	500	**2 F**
DN 200 / 8"	250 1)	700	**2 G**
DN 200 / 8"	500 2)	700	**2 H**
DN 250 / 10"	400 1)	800	**2 K**
DN 250 / 10"	400 1)	1120	**2 L**
DN 250 / 10"	800 2)	1120	**2 M**
DN 300 / 12"	560 1)	1120	**2 P**
DN 300 / 12"	560 1)	1560	**2 Q**
DN 300 / 12"	1120 2)	1560	**2 R**
DN 350 / 14"	750 1)	1500	**2 T**
DN 350 / 14"	750 1)	2100	**2 U**
DN 350 / 14"	1500 2)	2100	**2 V**
DN 400 / 16"	950 1)	1900	**3 B**
DN 400 / 16"	950 1)	2660	**3 C**
DN 400 / 16"	1900 2)	2660	**3 D**
DN 500 / 20"	1475 1)	2950	**3 K**
DN 500 / 20"	1475 1)	4130	**3 L**
DN 500 / 20"	2950 2)	4130	**3 M**
DN 600 / 24"	2150 1)	4300	**3 T**
DN 600 / 24"	2150 1)	6020	**3 U**
DN 600 / 24"	4300 2)	6020	**3 V**
DN 700 / 28"	2900 1)	5800	**4 F**
DN 700 / 28"	2900 1)	8120	**4 G**
DN 700 / 28"	5800 2)	8120	**4 H**
DN 800 / 32"	3800 1)	7600	**4 P**
DN 800 / 32"	3800 1)	10640	**4 Q**
DN 800 / 32"	7600 2)	10640	**4 R**

压力等级	Order code
无传感器 只供FUS380	**A**
<u>EN 1092-1</u>	
PN 16 (DN 100 ... 800)	**C**
PN 25 (DN 200 ... 800)	**D**
PN 40 (DN 100 ... 250)	**E**

一体/分体 连接	Order code
一体 连接 120 °C	**0**
一体 连接 200 °C	
5 m	**2**
10 m	**3**
20 m	**4**
30 m	**5**

认证 / 脉冲输出	Order code
无认证 脉冲当量可选	**0**
只供FUE380	
有认证 脉冲当量可选	**1**
有认证 脉冲当量可选	**2**
无认证 脉冲当量固定	**3**
有认证 脉冲当量固定	**4**
有认证/铅封 脉冲当量固定	**5**

1) EN 1434 flow values
2) OIML R75 flow values

	Order-No.	Order code
SITRANS FUS380	**7ME 3 4 0 0 -**	
SITRANS FUE380	**7ME 3 4 1 0 -**	
	☐☐☐☐☐-☐☐☐☐	☐☐☐
脉冲当量		
1 l/pulse	**2**	
2.5 l/pulse (DN 100, DN 125 SITRANS FUE950)	**3**	
10 l/pulse (DN 150...DN 250 SITRANS FUE950)	**4**	
50 l/pulse (DN 300...DN 400 SITRANS FUE950)	**5**	
100 l/pulse (DN 500...DN 800 SITRANS FUE950)	**6**	
250 l/pulse	**7**	
1 m^3/pulse	**8**	
0.5 l/pulse	**9**	**N0B**
5 l/pulse	**9**	**N0C**
25 l/pulse	**9**	**N0D**
500 l/pulse	**9**	**N0E**
2.5 m^3/pulse	**9**	**N0F**
5 m^3/pulse	**9**	**N0G**
10 m^3/pulse	**9**	**N0H**
25 m^3/pulse	**9**	**N0J**
50 m^3/pulse	**9**	**N0K**
100 m^3/pulse	**9**	**N0L**
250 m^3/pulse	**9**	**N0M**
500 m^3/pulse	**9**	**N0N**
1000 m^3/pulse	**9**	**N0P**
变送器 SITRANS FUS080/FUE080		
IP67/NEMA 4X/6, 115 ... 230 V AC	**B**	
IP67/NEMA 4X/6 (3.6 V battery supply)	**D**	
IP67/NEMA 4X/6, 115 ... 230 V AC, **3.6V 电池备份**	**E**	
IP67/NEMA 4X/6, 3.6 V battery version **无电池** 1)	**G**	
国别认证2)		
无认证	**A**	
仅 FUE380		
Denmark, EN 1434/OIML R75	**E**	
Russia, EN 1434/OIML R75	**M**	
脉冲宽度		
5 ms	**2**	
10 ms	**3**	
20 ms	**4**	
50 ms	**5**	
100 ms	**6**	
200 ms	**7**	
500 ms	**8**	

1) **锂电池**

2) **实时更新**

附加信息	Order code
-Z 后加代码	
Calibration / verification	
3 点标定 50 ... 250 m^3/h	**D10**
3 点标定 250 ... 1300^3 m/h	**D11**
3 点标定 140 ... 4200^3 m/h	**D12**
SIEMENS ISO/IEC 17025 标准 50 ... 250^3 m/h	**D20**
SIEMENS ISO/IEC 17025 标准 250 ... 1300^3 m/h	**D21**
SIEMENS ISO/IEC 17025 标准 1400 ... 4200^3 m/h	**D22**
材料认证 EN 10204-3.1.B	**F10**
tnoF	
不锈钢 15 字符， 12mm	**Y17**
塑料 15 字符， 8mm	**Y18**

MLFB Ordering example
Customer requires a flowmeter for custody transfer:

- DN 250, PN 25, compact version (media temperature max. 120 °C), battery version.
- Type approved according to EN 1434, verified and sealed.
- Pulse output for energymeter SITRANS FUE950.

Ordering:
FUE380: **7ME3410-2KD05-4DE2**

Example of appropriate energy meter:
Energy meter type: **FUE950-03110-0R1CB-10300-DK2-00012**

Please use online Product selector to get latest updates.
Product selector link: www.pia-selector.com

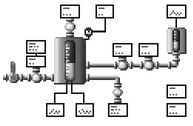

9.2 备件

描述	订货号
Battery pack (dual D cell) 1 pc.	**FDK-087H2255**
Battery pack (single D cell) 1 pc.	**FDK-087L4201**
Battery cover	**A5E00694468**
PG 13.5 set for SITRANS FUE380	**FDK-083G0228**
PG 13.5 set for dual coax	**A5E00694500**
Complet connection box, remote version	**A5E00694509**
Complet connection box, compact version	**A5E00694660**
IrDA infrared interface	**FDK-087L4163**
IrDA holder	**A5E00695277**
Cable set (4 pcs.) 5 meter (PG 13.5 LT)	**A5E00695476**
Cable set (4 pcs.) 10 meter (PG 13.5 LT)	**A5E00695479**
Cable set (4 pcs.) 20 meter (PG 13.5 LT)	**A5E00695480**
Cable set (4 pcs.) 30 meter (PG 13.5 LT)	**A5E00695483**
Cable set (4 pcs.) compact version (PG 13.5 LT)	**A5E00695486**

11.1 EC Declaration of Conformity

SIEMENS

EC Declaration of Conformity
EG-Konformitätserklärung

No. A5E00733799A- 02

Manufacturer: *Hersteller:*	Siemens Flow Instruments A/S
Address: *Anschrift:*	Nordborgvej 81, 6430 Nordborg, DK-Denmark
Product description: *Produktbezeichnung*	Flow transmitter / Durchfluss meßumformer SITRANS FUS080, FUE080, FUE380, FUS380 Type / Typ 7ME340 (standard) and 7ME341 (type approved)

The product described above in the form as delivered is in conformity with the provisions of the following European Directives:
Das bezeichnete Produkt stimmt in der von uns in Verkehr gebrachten Ausführung mit den Vorschriften folgender Europäischer Richtlinien überein:

89/336/EEC EMC	Council Directive on the approximation of the laws of the Member States relating to electromagnetic compatibility.(amended by 91/263/EEC, 92/31/EEC and 93/68/EEC) *Richtlinie des Rates zur Angleichung der Rechtsvorschriften der Mitgliedstaaten über die elektromagnetische Verträglichkeit.(geändert durch 91/263/EWG, 92/31/EWG und 93/68/EWG).*
73/23/EEC LVD	Council Directive on the harmonization of the laws of Member States relating to electrical equipment designed for use within certain voltage limits. (amended by 93/68/EEC). *Richtlinie des Rates zur Angleichung der Rechtsvorschriften der Mitgliedstaaten betreffend elektrische Betriebsmittel zur Verwendung innerhalb bestimmter Spannungsgrenzen. (geändert durch 93/68/EWG)*
97/23/EC PED	Directive of the European Parliament and the Council on the approximation of the laws of the Member States concerning pressure equipment. *Richtlinie des Europäischen Parlaments und des Rates über Druckgeräte*

Nordborg, 17.01.2006

Siemens Flow Instruments A/S

M. Toennes, R&D Manager		M.L. Thomsen, O Manager	
Name, function *Name, Funktion*	signatur *Unterschrift*	Name, function *Name, Funktion*	signatur *Unterschrift*

Annex A is integral part of this declaration.
Anhang A ist integraler Bestandteil dieser Erklärung.
This declaration certifies the conformity to the specified directives but contains no assurance of properties.
The safety documentation accompanying the product shall be considered in detail.
Diese Erklärung bescheinigt die Übereinstimmung mit den genannten Richtlinien, ist jedoch keine Zusicherung von Eigenschaften
Die Sicherheitshinweise der mitgelieferten Produktdokumentation sind zu beachten.

SIEMENS

Annex A to the EC Declaration of Conformity
Anhang A zur EG-Konformitätserklärung

No. A5E00733799A- 02

Product description: *Produktbezeichnung*	Flow transmitter / Durchfluss meßumformer SITRANS FUS080, FUE080, FUE380, FUS380 Type / Typ 7ME340 (standard) and 7ME341 (type approved)

Conformity to the Directives indicated on page 1 is assured through the application of the following standards (depending on versions):
Die Konformität mit den auf Blatt 1 angeführten Richtlinien wird nachgewiesen durch die Einhaltung folgender Normen (variantenabhängig):

Direktive *Richtlinie*	Standard / Reference number *Norm / Referenznummer*	Edition *Ausgabedatum*	7ME340 7ME341 x-xxxxx-xBxx x-xxxxx-xExx	7ME340 7ME341 x-xxxxx-xDxx x-xxxxx-xGxx	7ME345 x-xxx3x-xxxx x-xxx4x-xxxx	7ME345 x-xxx1x-xxxx x-xxx2x-xxxx
89/336/EEC	EN 61326/ Am.A1,Am. A.2	1998, 2004	x	x	x	x
73/23EEC	61010	2001	x		x	
97/23EEC	Annex III, Module H	1999	x	x		

Siemens has checked the contents of this manual for agreement with the hardware and software described. Since deviations cannot be precluded entirely, Siemens cannot guarantee full agreement. However, the data in this manual are reviewed regularly and any necessary corrections included in subsequent editions. Suggestions for improvement are always welcome.

Technical data subject to change without prior notice.

The reproduction, transmission or use of this document or its contents is not permitted without express written authority.
Offenders will be liable for damages. All rights, including rights created by patent grant or registration of a utility model or design, are reserved.

Copyright © Siemens AG 04.2006 All Rights Reserved

Siemens Flow Instruments A/S
Nordborgvej 81
DK-6430 Nordborg

Order no.: A5E00730100-03
Printed in: Denmark